EGONIA
FOCUS ON YOU

室内・家庭用

この商品は海外ではご使用になれません。
FOR USE IN JAPAN ONLY

保証書付き（裏表紙）

もくじ

ご使用の前に

安全上の注意 1
お使いになる前に 4
各部の名称 5
組み立て 5

取扱い方

操作について 7
メインテナンス 8

こんなときは

故障かなと思ったら ...9
仕様 10
保証書 ..... 裏表紙

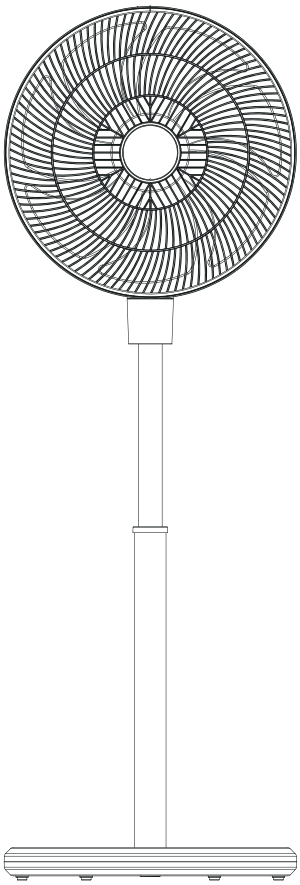

コードレスファン
CORDLESS FAN
EGO-402

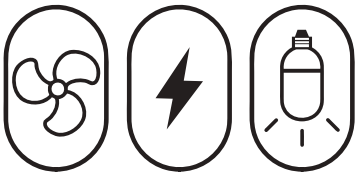

取扱説明書

このたびは、お買い上げいただき誠にありがとうございます。

● この取扱説明書をよくお読みになり、正しくお使いください。 ● ご使用の前に「安全上のご注意」を必ずお読みください。
● この「取扱説明書」をいつでもすぐに取り出せるところに大切に保管してください。 ● 「保証書」は「お買い上げ日」「販売店名」の記入を必ず確かめ、販売店からお受け取りください。 ● 取扱説明書を紛失された場合は、当社お問い合わせ窓口にご連絡ください。

安全上の注意

◆ご使用になる前に、この「安全上の注意」をよくお読みのうえ、正しくお使いください。
お読みになった後は、いつでも見られるところに必ず保管してください。

◆ここに示した注意事項は、製品を安全に正しくお使いいただき、お使いいただく方や他の人々への危害や損害を未然に防止するためのものです。

◆誤った取り扱いをすると生じることが想定される内容を「警告」・「注意」に述べています。
いずれも安全に関する重大な内容ですので、必ず守ってください。

◆本製品は家庭用です。業務用または一般家庭以外での使用や取扱説明書の指示に反する使用について、弊社は一切の製造責任と保証の責任を負いかねます。

表示説明

⚠警告	取り扱いを誤った場合、死亡または重傷を負う可能性が想定される内容です。
⚠注意	取り扱いを誤った場合、傷害を負う、または物的損害が発生することが想定される内容です。

図信号の説明

	禁止（してはいけない内容）を示します。
	強制（実行しなくてはならない内容）を示します。

本製品の取扱いについて ⚠警告

分解禁止

●分解・修理・改造をしない
火災・感電の原因になります。修理技術者以外の方が修理を行うことは危険です。
不具合ついては、お買い上げの販売店またはお問い合わせ窓口にご連絡ください。

禁止

●子供など取扱いに不慣れな方だけで使わせたり、幼児に触れさせたりしない
感電やけがなどの原因になります。操作できる人が必ず付き添ってください。

水ぬれ禁止

●本体、電源コード、電源プラグを水に付けたり、水にかけたりしない
ショート・感電の原因になります。

禁止

●火気を近づけない
タバコや火のついたローソクなどを本体に近づけないでください。火災の原因になります。

禁止

●運転中は本体に衝撃を与えない
感電・漏電・ショートによる火災の原因になります。

禁止

●穴、すき間、開口部に指を入れたり、ピンや針金などの金属物を入れない
火災・感電・やけどの原因になります。

●製品に異常が発生した場合は、すぐに使用を中止し、電源プラグをぬく

製品に異常が発生したまま使用を続けると、発煙・発火・感電・漏電・ショート・けがなどの原因になります。
【異常・故障例】
・電源コードや電源プラグがふくれるなど、変形、変色、損傷している
・電源コードの一部や電源プラグがいつもより熱い
・電源コードを動かすと通電したりしなかったりする
・本体がいつもと違って異常に熱くなったり、焦げ臭いにおいがする
・本体が作動しない　など
上記のような場合は、すぐに使用を中止し、電源プラグをコンセントから抜いて、お買い上げの販売店またはお問い合わせ窓口にご連絡ください。

安全上の注意 – 必ずお守りください

本製品をご使用になる前に、取扱説明書および本製品に記載されている説明と警告マークのついた事項をすべてお読みください。お使いになる方や他の方への危害、財産への損害を未然に防ぐために、電気製品を使用する場合は、以下の警告および基本的な注意事項を必ず守ってください。

⚠ 警告・注意

以下の警告および注意事項に従わない場合は、人の死亡やけが、または物的損害が発生する恐れがあります。(物的損害とは､家屋・家財・ペットなどへの損害を意味します。)

1. 電源プラグはコンセントに直接差し込んでください。延長コードの使用、たこ足配線は絶対におやめください。異常発熱し、発火原因になります。

2. 1 つのコンセントに差し込み口が 2 口以上ある場合､本製品のみを単独で使用し､他の機器と併用しないでください。異常発熱や発火の原因になります。

3. 電源コードをカーペットやラグの下に通したり、配線カバーの使用は避けてください。
電源コードにつまずいて転倒するようなことがないよう、人の良く通る場所には電源コードを配線しないでください。

4. 電源プラグがしっかりとコンセントに差し込めない場合、またはコンセント内部の劣化などによって電源プラグが異常に熱くなる場合は､コンセントの修理が必要となる可能性があります。
その場合は、専門の業者に問い合わせ、コンセントの修理を行ってください。

5. 電源プラグがコンセントに差し込まれている際には、本体の正面から家具、枕、寝具、紙、衣類、カーテンなどの可燃物を、少なくとも 90cm 離してください。また､側面や背面からも十分に離してご使用ください。

6. 8 歳未満のお子様は、本製品が製品の性質上想定される安全な場所に設置され、保護者の方が本製品の安全な使用方法をお子様に指示・監督し､本製品の危険性をお子様にご理解いただける場合のみ、本製品の電源のオン / オフ操作が行えます。
8 歳未満のお子様には、本製品の電源のオン / オフ操作を除いて､電源プラグの抜き差し、製品操作、掃除やメンテナンスを含む一切の操作を行わせないでください。

7. 使用前に本製品が手順に従って完全に組み立てられていることを確認してください。
また、本製品を分解しないでください。

8. お子様のいるところで使用する場合は、十分注意してください。お子様が本製品で遊ばないよう注意を払ってください。

9. 本取扱説明書記載の方法でご使用ください｡本取扱説明書あるいは「EGONIA お問合せ窓口」の指示以外の修理や整備は行わないでください。特に電源プラグ、電源コードを加工したり、修理、整備を行わないでください。

10. 水気のない場所でのみ使用してください。屋外や表面が濡れている場所では使用しないでください。浴室、洗濯機付近、同様の屋内の場所では使用しないでください。浴槽や水が溜まっているところに落下する恐れがあるような場所での使用は避けてください。濡れる可能性のある場所、バスタブ、シャワー、またはプールの周辺で使用したり、保管しないでください。

11. 濡れた手で電源プラグや本製品を触らないでください。

12. 本製品内部には高温になる部分があります。ガソリン、ペンキ、または引火性液体が使用、または保管されている場所、あるいはそれらが気化する可能性のある場所では、本製品を使用しないでください。芳香剤や、それに準じた製品と一緒に、あるいはそれらの近くで使用しないでください。

13. 本製品を屋外や濡れた場所で使用しないでください。

14. 電源コードや電源プラグが破損した状態で本製品を使用しないでください。使用中に破損が見受けられた場合は、直ちに運転を止め、必ず「EGONIA お問合せ窓口」にご連絡ください。電源コードや電源プラグの破損については、感電やけがの原因となる恐れがあるため、必ず弊社に修理をご依頼ください。

15. 本製品を落として破損したり、液体に接触するなどしてうまく機能しない場合、必ず「EGONIA お問合せ窓口」にご連絡ください。

16. 電源コードを引っ張ったり、重いものを載せたりしないでください。電源コードは熱を帯びたものに近づけないでください。

17. 電源コードをカーペットやラグの下に通したり、配線カバーの使用は避けてください。電源コードにつまずいて転倒するようなことがないよう、人の良く通る場所には電源コードを配線しないでください。

18. 開口部を塞いだ状態で、本製品を使用しないでください。気流を妨害するようなホコリやゴミ、糸くず、髪の毛などは取り除いてください。また、本製品の開口部に物を挿入しないでください。感電や火災、製品破損の原因となる恐れがあります。

19. 過熱や火災の危険性を避けるためにも、本製品に布など燃えやすいものをかけないでください。

20. 最大限の効果を得るために、本製品を部屋の隅に置く場合は、壁から 1m 以上離してご使用ください。

21. コンセントから抜くときは、必ず電源プラグを持って抜いてください。電源コードを引っ張らないでください。

22. お手入れの際は、洗剤やツヤ出し剤は使用しないでください。またお手入れは必ず電源プラグを抜いた状態で行なってください。

23. 本製品を持ち運ぶ際は、必ず本体のベース部分を持ってください。

24. 電源プラグを抜く前に本製品の電源をオフにしてください。長期間使用しない場合、コンセントから電源プラグを抜いてください。また電源コードにつまずいて転倒するようなことがないよう、使用時以外は電源コードをまとめておいてください。

25. 火気や熱源に近づけないでください。

お使いになる前に

置く場所

❶コンセントに差し込む前に、必ず電源が OFF になっていることを確認してください。
❷同じコンセントに高出力の電化製品を差し込まないでください。
❸ ファンを水平な床や表面に置いてください。
不安定な場所には置かないでください。
❹ 日常の使用では、空気吸入口を塞がないようにしてください。カーテンの近くで使用する場合は、カーテンが空気吸入口を塞いでしまうことを避けるために、離れて置いてください。
❺ 空気放出口の前、30cm 以内に物を置かないでください。
※ファンの風が弱まり、空気循環を妨げる原因になります。

空気吸入口と空気放出口をふさがないようご注意ください。

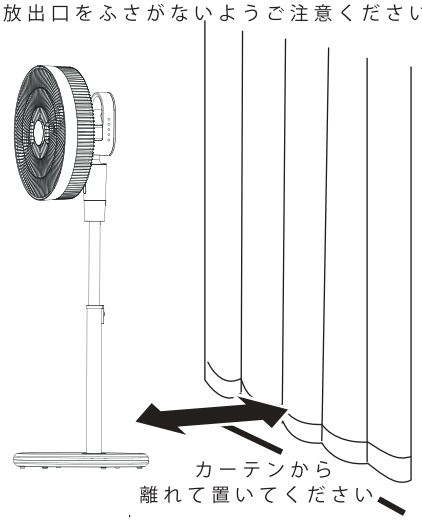

リモコンの電池の取り付け方法

リモコンを使用する前に、**【別売】CR2032 リチウムボタン電池**を 1 つ取り付けてください。

1. リモコンの電池カバーを開きます。
2. CR2032 リチウムボタン電池を 1 つ装着します。
3. リモコンの電池カバーを閉じます。

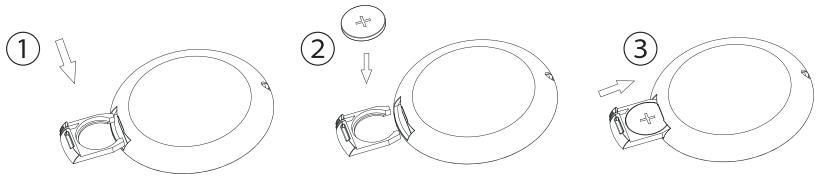

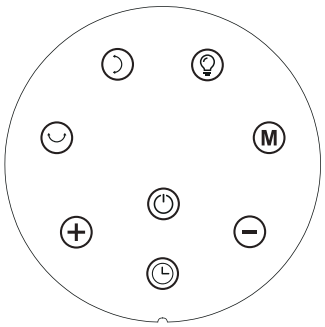

注記：リモコンを長期間使用しない場合は、電池を取り外してください。

⚠ 警告 ：化学火傷および窒息の危険

電池はお子様の手の届かないところに置いてください。
本製品のリモコンには電池を使用されています。
電池の使い方を誤りますと､電池が発熱､液漏れ､破裂したり､けがや機器故障の原因になります。
・リモコンの電池収納部は常に完全に閉じるようにしてください。
・電池収納部が確実に閉じない場合は本製品の使用を中止し、電池を取り出し、お子様の手の届かないところに置いてください。
・電池を飲み込んだ､または体内に入れたと思われる場合は､ただちに医師の診察を受けてください。

【リチウムイオン電池のリサイクルについて】

Li-ion

ご使用後のリチウムイオン電池の処理は、一般ごみとして廃棄するのではなく､リサイクルへ。リチウムイオン電池は貴重な資源を使用して作られています。ご使用後は、一般ごみ等で破棄せず、各地域にありますリサイクル協力店へお渡しください。
充電式電池の回収・リサイクル協力店に関しては、JBRC のホームページを参照ください。

⚠ **注意**

本製品とリモコンには磁石を使用しています。
●ペースメーカーや除細動器は､強い磁界により影響を受ける可能性があります。ご自宅でペースメーカーや除細動器をご使用されている方がいらっしゃる場合は、リモコンを衣類のポケットに携帯したり、ペースメーカー・除細動器の周辺に保管しないでください。
●クレジットカードや磁気系の記憶メディアなども磁石の影響を受ける恐れがあります。本製品や、リモコンには近づけないようにしてください。

各部の名称

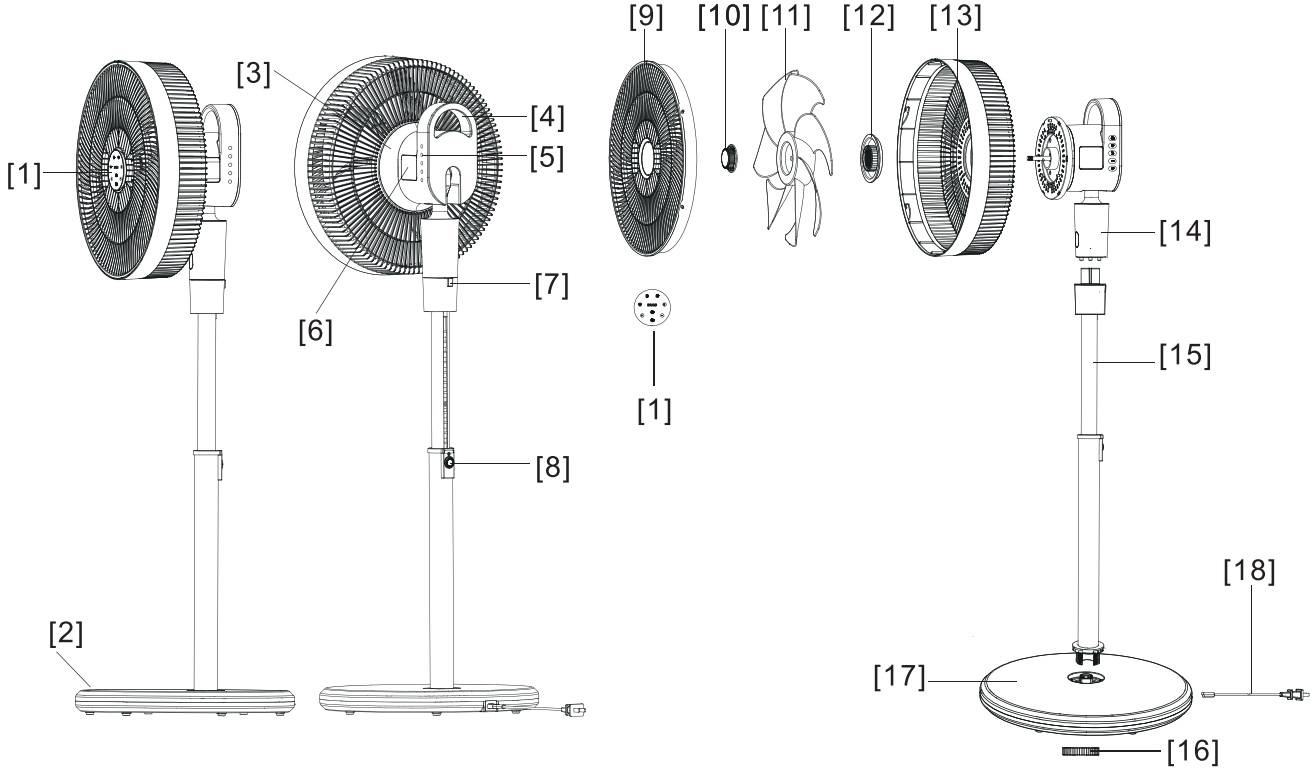

[1] リモコン
[2] リモコンセンサー
[3]LED ライト
[4] ハンドル
[5] 操作ボタン
[6] ディスプレイパネル
[7] 接続ボタン
[8] 高さ調整ボタン
[9] 前面ファングリル
[10] ブレードキャップ
[11] ファンブレード
[12] グリル固定ナット
[13] 背面ファングリル
[14] モーターセット
[15] 支柱セット
[16] ベースナット
[17] ベース（内蔵バッテリー付き）
[18] 電源コード

組み立て

組み立て前に必ず電源を切り、コンセントを抜いてください。

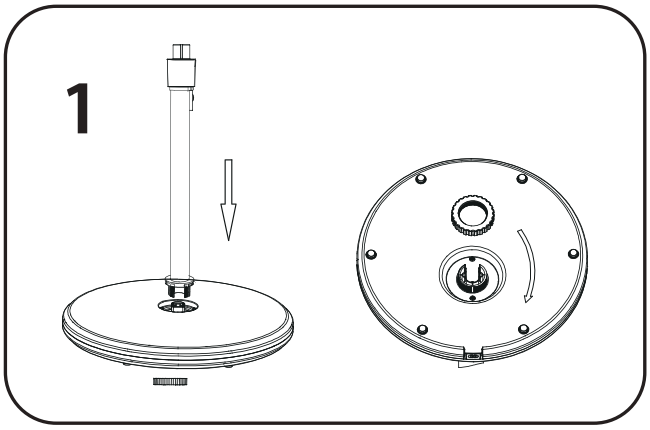

支柱セット [15] をベースのスロット [17] に差し込み、ベースナット [16] を時計回りに回して固定します。

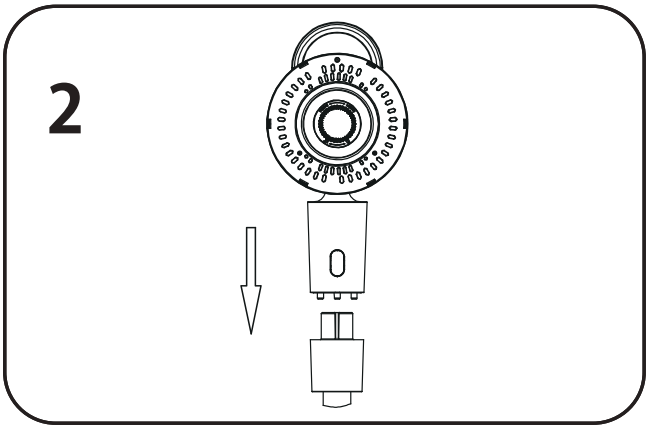

モーターセット [14] を支柱セット [15] に差し込みます。

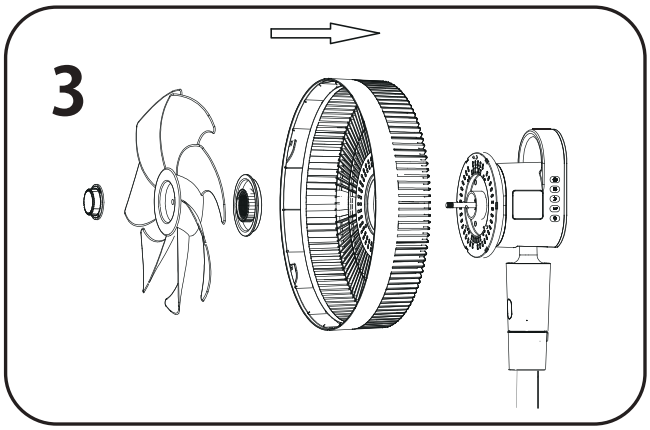

背面ファングリル [13] をモーターセット [14] に取り付け、グリル固定ナット [12] を時計回りに回して固定します。
次に、ファンブレード [11] を取り付け、ブレードキャップ [10] を反時計回りに回して固定します。

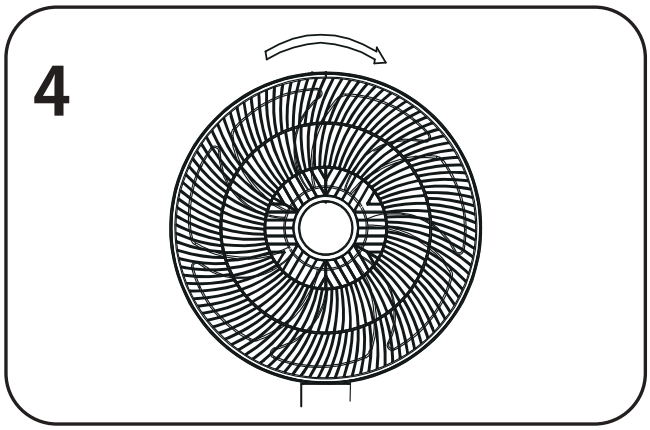

前面ファングリル [9] と背面ファングリル [13] のスロットを合わせ、時計回りに回してロックポイントに固定します。

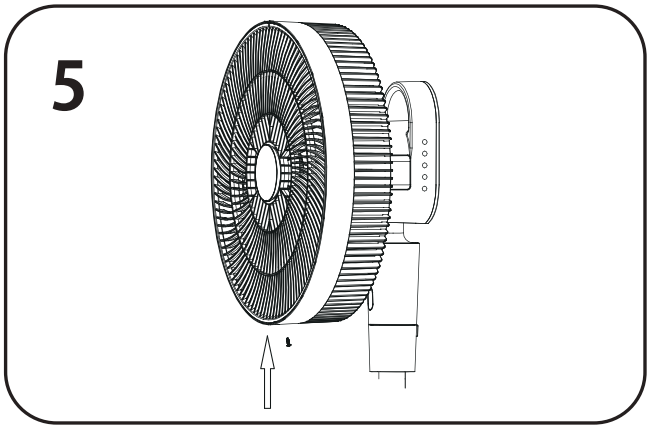

グリルの底部をネジで固定します。

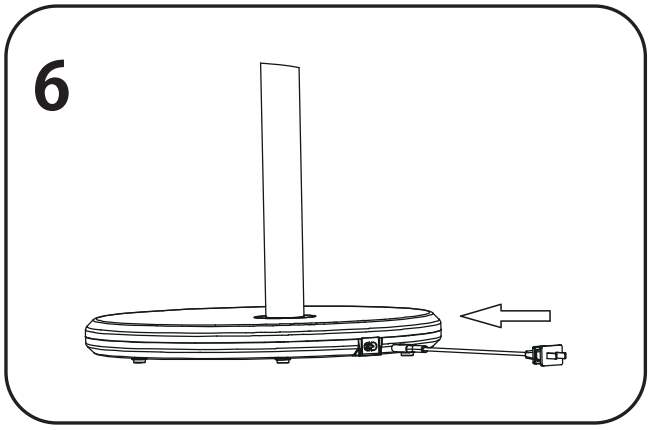

電源コード [18] をベースの背面 [17] に差し込みます。

充電について

当製品は、付属の電源コードまたは内蔵バッテリー（リチウムイオン充電池 2600mAh 18.5V 48.1Wh）で動作します。

1. 充電状態：付属の電源コードを使用している場合、自動的に充電状態になります。
   緑色のインジケーターライトが点滅し、満充電になると点灯します。

2. 放電状態：コードレスで内蔵バッテリーを使用している場合、放電状態になります。
   最大風量は 1 ～ 9 まで調整となります。他の機能は通常通り使用可能です。

バッテリー残量が 30% 以上	**インジケーターライトは表示されません。**
バッテリー残量が 30% 以下	**赤色のインジケーターライトが点滅します。**
バッテリー残量が 10% 以下	**赤色のインジケーターライトが消灯します。** 本体は自動的にシャットダウンします。 通常の電源供給が再開されると、再び動作可能になります。

操作について

操作ボタン

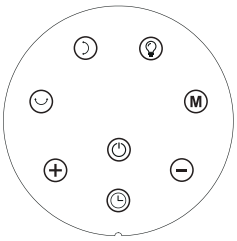

リモコン

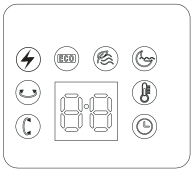

本体操作パネル

	電源オン / オフ		タイマー
	風速		モード
	垂直首振り		ナチュラルモード
	水平首振り		スリープモード
	LED ライト	ECO	エコモード
	風速を上げる		摂氏表示
	風速を下げる		風速 / 温度 / タイマー表示

機能説明

⚠ 注意：コンセントに差し込んだ際、ファンは自動的に中央位置にリセットされます。

電源オン / オフ	電源をオンにし、風速 1 でファンを起動します。 再度押すと電源がオフになり、ファンは中央位置にリセットされます。
速度	通常モードで風速 1～12 までを切り替え可能です。リモコンの「+」 または「-」ボタンでも風速調整が可能です。（バッテリー時 1 ～ 9 まで）
垂直首振り	1 回押す▶垂直首振り（最大 60 度）を開始。アイコンは青色。 2 回押す▶大角度（最大 100 度）に切り替わり、アイコンは赤色。 3 回押す▶首振り停止。
水平首振り	1 回押す▶水平首振り（最大 60 度）を開始。アイコンは青色。 2 回押す▶大角度（最大 120 度）に切り替わり、アイコンは赤色。 3 回押す▶首振り停止。
LED ライト	明るさ 50% で点灯。2 回押すと 100% で点灯。3 回押すと消灯。 3 秒長押しでファンヘッドが 90 度上向き、独立した照明として使用可能 （ファン機能オフ時のみ有効）。
タイマー	1 時間単位で最大 9 時間までオフタイマーの設定が可能。
モード	下記のモードの切り替えが可能。 **通常モード**　選択した風速で動作。 **ナチュラルモード**　自然の風を再現する速度変動。 **スリープモード**　就寝時向けの速度変動。 **ECO モード**　温度に応じて風速を自動調整。（下記をご参照ください。）

温度（℃）	≤22	23 ～ 25	26 ～ 28	29 ～ 31	≥32
風速	1	3	5	9	12

高さ調整

背面にある「高さ調整ボタン」を押しながら
「支柱セット」を上げ下げして調整してください。

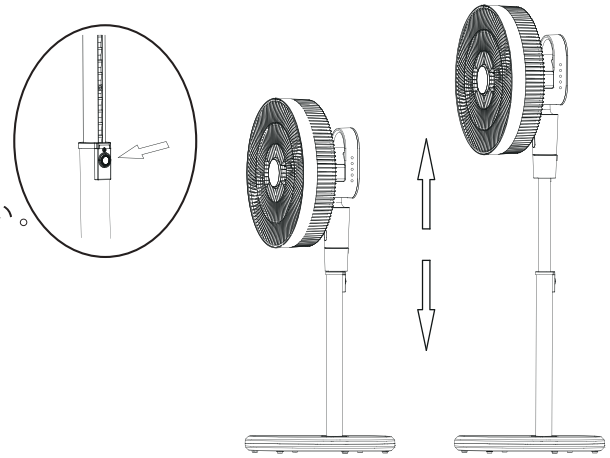

メンテナンスと保管

清掃前には必ず電源を切り、コンセントを抜いてください。
柔らかい布でホコリを拭き取ってください。
長期間使用しない場合は、涼しく乾燥した場所に保管してください。

※バッテリーの寿命を守るため、長期保管前には必ずフル充電するか、2 か月ごとに充電してください。

ファンの分解と清掃方法

以下の手順に従って、ファンブレードを取り外して清掃してください。

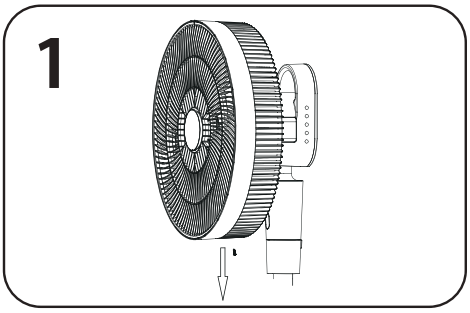

ファングリルの底部にある
ネジを外します。

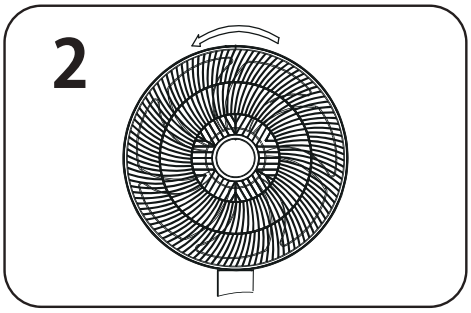

前面ファングリルのリブを持ち、
反時計回りに回してロックを解除し、
前面グリルを取り外します。

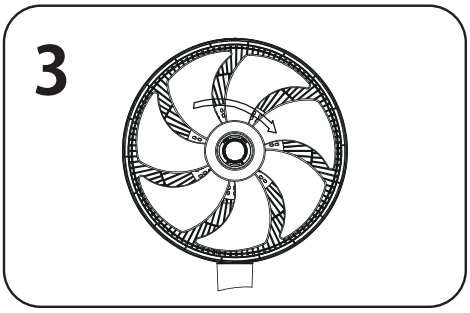

ファンブレードのナットを
時計回りに回して緩め､ファン
ブレードを取り外します。

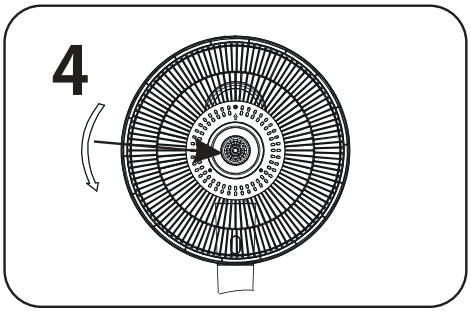

グリルナットを反時計回りに
回して緩め、背面ファングリル
を取り外します。

【注意】清掃後は、ファンを再組み立てするか、適切に保管してください。

故障かなと思ったら

本体のボタンを押しても作動しない	電源プラグが抜けている	電源コードをコンセントに差し込んでください
	電源ブレーカーが入っていない	安全を確認の上、電源ブレーカーを入れてください
リモコンで操作ができない	電池が消耗している	新しい電池に交換してください。
	電池の取付向きが間違っている	電池は正しい向きに取り付けてください。
	リモコンが本体受光部を向いていない	5m以内の距離で、リモコンの発光部を本体のリモコン受光部（本体ベース）に向けて操作してください。
操作していないのに電源が切れた	切タイマーが動作した	切タイマーを設定すると、設定した時間後に運転を停止します。
風量が少ない	ホコリがたまっている	吸込みグリルをお手入れし、ほこりを取り除いてください。
	スリープモードで運転している	運転モードを切替してください。
首振りが動かない	適切に設置しているが通常に動かない	使用を停止し、お客様サービス係へご連絡ください。
風切り音が大きい	設置場所が悪い	水平で安定した場所に設置してください。
首振り時にカタコト音がする	首振り運転時に、モーターやギアの音がする場合があります	異常ではありません。
異常音がする	風切り音やモーター音以外の音がする	使用を停止し、お客様サービス係へご連絡ください。
振動する	設置場所が悪い	不安定な場所に設置すると本体が振動したり異音がすることがあります。水平で安定した場所に設置してください。
ニオイが取れない	部屋のニオイが取れない	本製品は脱臭・消臭機能はありません。
樹脂などのニオイがする	使い始めのニオイ	ご使用初期は樹脂臭がする場合がありますが、使用とともにニオイは消えます。

それでも解決できないときはお買い上げの販売店または当社お問い合わせ窓口にご連絡ください。

警告 ●分解・修理・改造はしないでください。

コードレスファン
CORDLESS FAN
EGO-402

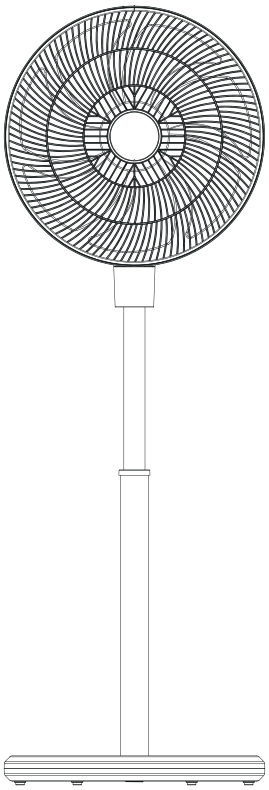

定格電圧	AC100V（50/60Hz）
定格消費電力	50W(ファン:47W / LED ライト :3W)
サイズ (cm)	D39 × W39 × H90~110cm
重量（ｋｇ）	4.85 kg
羽根枚数・サイズ	7 枚 / 直径 35ｃｍ
本体材質	ABS
リモコン	有
モーター	ＤＣモーター
電源コード（m）	1.8m
切タイマー	有
入タイマー	無
自動オフタイマー	1~9 時間
風量切り替え	12 段階 (バッテリー時 9 段階)
リズム	有
おやすみモード	有
左右首振り角度	自動 2 段階 60°/ 120°
上下向き角度	自動 2 段階 上 50°・90°/ 下 10°
運転音 db　最小～最大	25 ～ 58db
風速　m/s　最小～最大	1.9 ～ 3.8 m/s
風量　㎥ /min	最大 46.87 ㎥ /min
LED ライト	最大 105 ルクス（光源から 50cm で測定）

バッテリー容量	48.1Wh（2600mAh、18.5V）
充電時間	約 4 時間
使用時間 (目安)	強 (9 段階) 約 5 時間 （首振 , ライト含めた場合約 3.5 時間） 弱 (1 段階) 約 24 時間 （首振 , ライト含めた場合約 11 時間）

特徴
- コードレスファン
- LED ライト（アンビエントライト）
- 室温センサー
- エコモード
- 長時間：1 段階風量なら 24H 持続
- 高さ調整　90cm ~ 110cm

セット内容：
・ファン本体 ・リモコン　※CR2032 リチウムボタン電池は【別売】です。 ・取扱説明書 (保証書)

Made in China

輸入販売元
ROYAL CORPORATION
株式会社ロイヤル
〒460-8535 名古屋市中区栄２丁目 11-30 セントラルビル３階

フリーコール　0800-170-7071
商品に関するお電話は平日の対応となります。
平日 10:00 ～ 18:00 （夏季休業及び年末年始を除く）

www.egonia.jp

本取扱説明書を大切に保管してください

本取扱説明書に従わない使用に基づく事故や物品への被害に関しては一切責任を負いかねます。予めご了承ください。

愛情点検　長年ご使用の製品の点検を！

ご使用の際、このようなことはありませんか。		ご使用中止
	●電源を入れても運転しないときがある。 ●運転中、異常な音がする。 ●コードを動かすと運転が止まる。 ●焦げ臭いニオイがする。 ●本体や電源プラグ・コードが異常に熱い。	事故防止のため、コンセントから電源プラグを抜いて､必ず販売店にご連絡ください。
	電源プラグにほこりやごみがたまっている。	ほこりやごみを取り除いてください。

保証書

・本書は再発行いたしませんので、紛失しないように大切に保管してください。
・当社は本製品の保証書及び電話におけるお客様の氏名や住所などの個人情報は修理や交換の商品発送のみに使用し、それ以外に使用したり当社以外の第三者に個人情報を開示・提供はいたしません。

EGONIA

保証期間内に故障し、保証を受ける場合には本製品と本保証書をご提示の上、お買い上げの販売店 にご依頼ください。保証の対象は正規販売店にてご購入いただいた商品に限ります。転売品や個人間の売買にて購入された商品は保証の対象外となります。

●保証書は封筒に入ったものや、取扱説明書と一体のものがあります。
保証書を受け取ったら販売店名・お買い上げ日が書かれているかを確認し、ご自身の住所・氏名・電話番号の記入に誤りがないかよく確かめてください。未記入の場合や字句を書き換えられた場合は、保証期間内でも有償になる場合があります。

●取扱説明書その他の注意書きに従った正常な使用状態で、保証期間内に故障した場合にはお買い上げの販売店を通じ、無償修理または交換をさせていただきます。

保証期間内であっても以下の場合は無償修理・交換を受けることは出来ません。
❶ お買い上げ後の落下や、引っ越し、輸送などによる故障または損傷。
❷ 天災などの不可抗力ならびに火災、災害、異常電圧などによる故障及び損傷。
❸ 保証書の提示がない場合。
❹ 保証書に購入年月日、店名または氏名、販売店名の記入がない場合。あるいは字句等を書き換えられた場合。
❺ 本製品の目的用途以外の使用、または不当な修理や改造が行われた製品。

● 保証期間終了後は、診断をして修理が出来る場合はご要望により有償にて修理を行わせていただきます。
● 保証期間はお買い上げ日から１年間です。
販売店によっては、独自延長保証期間を設けている場合があります。詳しくは販売店にお問い合わせください。

品番	EGONIA EGO-402	
お客様	お名前　　様	
	ご住所　〒　　－	
	電話番号　（　　）　　－	
お買い上げ日 年　　月　　日	販売店名・電話番号	
保証期間（お買い上げ日より） **本体 １年間**	電話番号 （　　）　　－	

EGONIA
保証書

保証期間内に故障し、保証を受ける場合には本製品と本保証書をご提示の上、お買い上げの販売店にご依頼ください。保証の対象は正規販売店にてご購入いただいた商品に限ります。
転売品や個人間の売買にて購入された商品は保証の対象外となります。

株式会社ロイヤル
〒460-8535
名古屋市中区栄２丁目 11-30
セントラルビル３階
TEL：0800-170-7071

この商品は海外ではご使用になれません。
FOR USE IN JAPAN ONLY

●販売店様へ　必ず記入をしてお渡しください